ТЕХНИЧЕСКА СПЕЦИФИКАЦИЯ НА ДЖАНТА
С ГЛАВИНА И ОС ЗА РЕМАРКЕ 16т.

TECHNICAL SPECIFICATION FOR A HUBBED
WHEEL WITH AN AXLE TRAILER
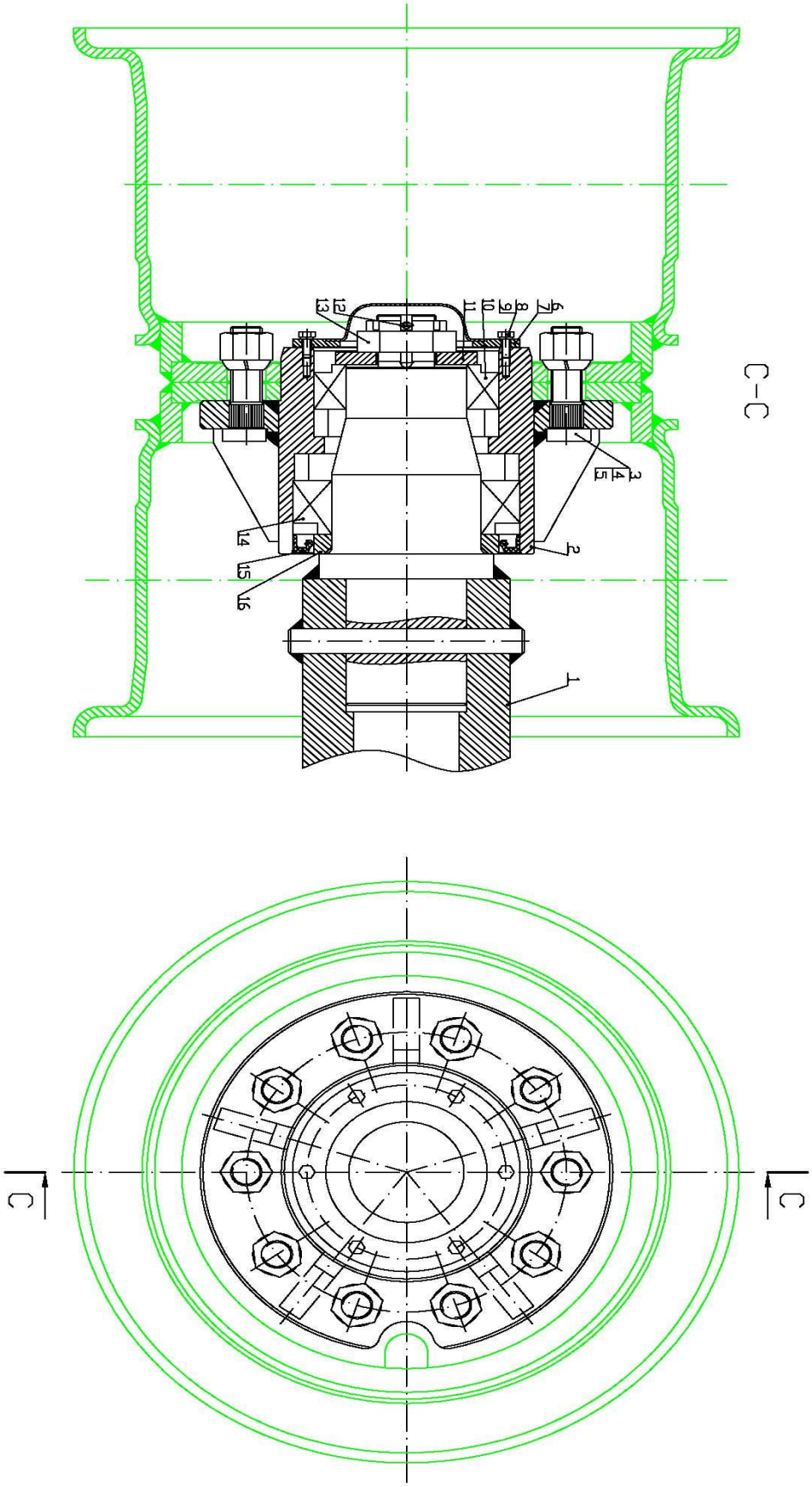
ТЕХНИЧЕСКАЯ СПЕЦИФИКАЦИЯ ОБОДА
СО СТУПИЦЕЙ И ОСЬ ДЛЯ ПРИЦЕПА 16т.